产品简介

# NH - 熔断丝切换隔离开关

EasyLine
100 - 630 A
400 / 500 / 690 V

1SXF310005B2901 08-2004

# EasyLine
## 产品概述
## General Description

## EasyLine
## 为您设计的新一代产品

## A new generation designed for you

### 产品介绍

EasyLine 是新一代的熔断丝切换隔离开关，
包括以下型号：

### Product presentation

EasyLine is the new complete generation of fuse
switch disconnectors including the following members:

**3 - 极 Pole :**

| | |
|---|---|
| • XLP 000 | 100 Amp |
| • XLP 00 | 160 Amp |
| • XLP 1 | 250 Amp |
| • XLP 2 | 400 Amp |
| • XLP 3 | 630 Amp |

### EasyLine - XLP 的特性 :

- XLP 000 外形紧凑
- 通过了 IEC 60947-3 标准的形式测试
- 符合 BGV A2
- 易于回收 / 根据 ISO 14001 标准
- 操作便捷的装置
- 带有 IP20 的电缆端子
- 正面保护等级 IP30
- 可以替换市场上的同类产品
- 适用多种系统系列总线接口
- 可从前面测试电压
- 使用 V-O 塑料

### Properties of the EasyLine - XLP :

- Compact XLP 000
- Typetested according to IEC 60947-3
- Fullfills BGV A2
- Easy to recycle / ISO 14001 standards
- Quick-make operation device
- Integrated IP 20 cable termination
- IP 30 degree of protection from the front
- Replacement compatible to similar types in the market
- Voltage measuring from the front
- V-0 plastic materials

### EasyLine - XLP 的优点 :

- 安装容易
- 易于卡装在 DIN 导轨上
- 操作方便
- 新颖、实用以及坚固的设计
- 前盖添加了电弧防护 - 增加了人生安全系数
- 多种新颖的电缆线夹及附件系列
- 电子熔丝监察仪器
- 多种母线接头

### Advantages of the EasyLine - XLP :

- Easy to install
- Easy to snap on DIN rails
- Easy to operate
- Easy to understand
- Modern cable terminals
- Modern and functional design
- Additional arc protection shroud in front cover
  - increased personal safety
- Wide range of modern cable clamps and accessories
- Electronic fuse monitoring
- Wide range of busbar adapters

### EasyLine - 熔断保护的应用 :

- 安装设备
- 开关柜
- 配电系统
- OEM 产品

### Applications of EasyLine - fuse protection :

- Installation
- Switchboards
- Distribution systems
- OEM's

# EasyLine

## 3 - 极 Pole　XLP 000 / XLP 00



### XLP 000　100 A

- 对于 100A 以下的 NH 000 紧凑型熔丝采用紧凑型设计
- 新颖的一体式电缆线夹，适用于 1.5 - 35 mm² 电缆
- 一体式的电缆套具备 IP 20 等级保护
- 可卡装在 DIN 导轨上 (附件)
- 前面框可安装 1 - 3 个装置 (附件)
- 微型辅助开关：1 - 2 个 (附件)
- 挂锁装置 (附件)
- 密封处理

- Compact design for NH 000 compact fuses up to 100 A
- Modern integrated cable clamps for 1,5 - 35 mm² cables
- Integrated cable shrouds IP 20
- Snap on for DIN rail mounting (accessory)
- Front frames for 1 - 3 apparatus (accessory)
- Micro auxiliary switches, 1 or 2 pcs (accessory)
- Padlocking facility (accessory)
- Sealing facility

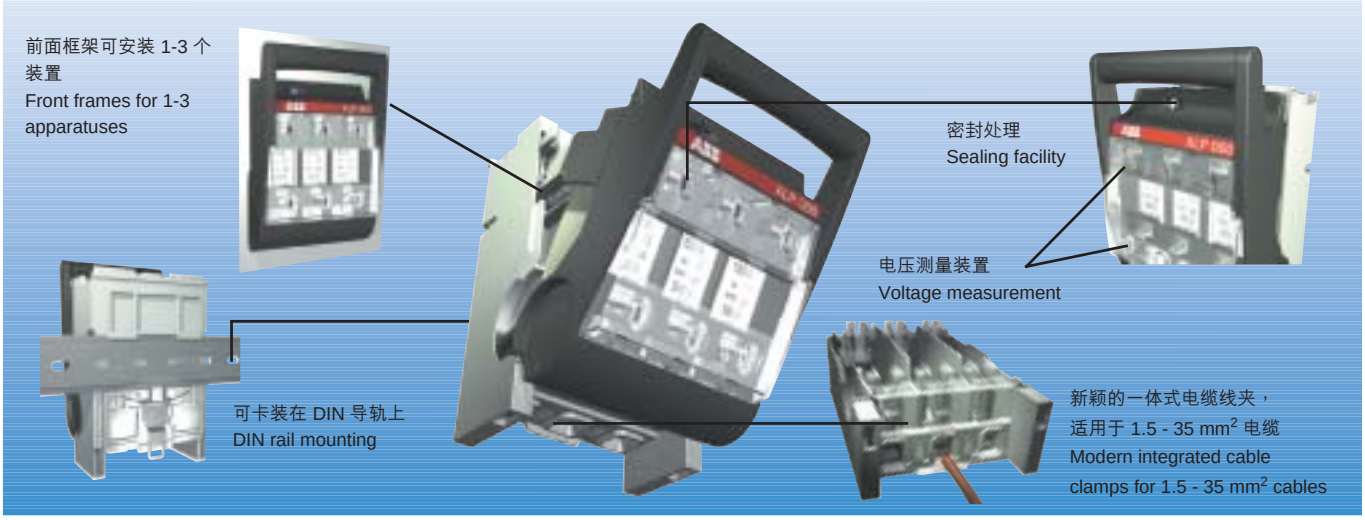


### XLP 00　160 A

- 电子熔丝监察仪器
- 微型辅助开关：1 / 2 个
- 辅助开关：1 个 NO 或 1 NC (根据 IEC 60947-5-1 标准)
- 电缆护罩
- 广泛系列的电缆线夹 (可参见第 11 页)
- 前面框架可安装 1 - 3 个装置
- DIN 导轨安装工具套件
- 母线接头可连接距离 40 和 60 mm 的母线
- 挂锁装置
- 密封处理

- Electronic fuse monitoring
- Micro auxilliary switches, 1 or 2 pcs
- Auxilliary switches, 1 NO or 1 NC (acc. to IEC 60947-5-1)
- Cable shrouds
- Wide range of cable terminal clamps (See page 11)
- Front frames for 1 - 3 apparatus
- Kit for double DIN rail mounting
- Different types of plug - in busbar adapter. 40 to 60 mm busbar distance.
- Padlocking facility
- Sealing facility

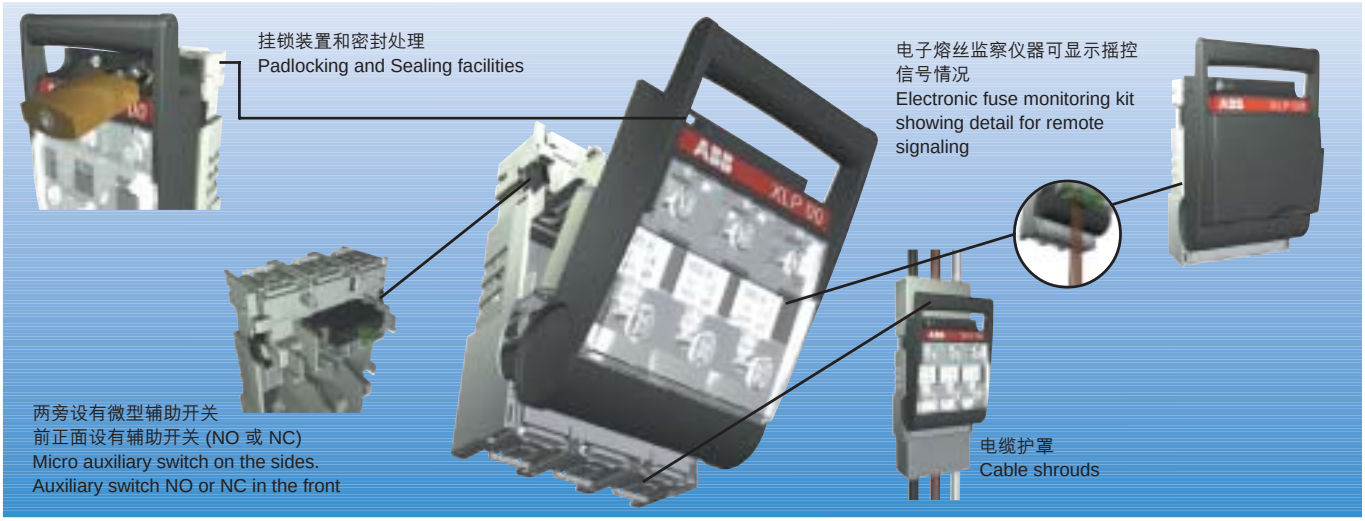

# EasyLine

## 3 - 极 Pole XLP1 / 2 / 3
## 4 - 极 Pole SLP 00-3

XLP 1

### XLP 1 250 A

- 电子熔丝监察仪器
- 微型辅助开关：1 / 2 个
- 辅助开关：1 个 NO 或 1 NC (根据 IEC 60947-5-1 标准)
- 电缆套
- 广泛系列的电缆线夹 (可参见第 11 页)
- 前面框架可安装 1 - 2 个装置
- 母线接头可连接距离 60 mm 的母线
- 挂锁装置
- 密封处理

- Electronic fuse monitoring
- Micro auxiliary switches, 1 or 2 pcs
- Auxiliary switch, 1 NO or 1NC, (acc. to IEC 60947-5-1)
- Cable shrouds
- Wide range of cable clamps (See page 11)
- Front frames for 1 - 2 apparatus
- Busbar adapter for 60 mm busbar distance
- Padlocking facility
- Sealing facility

XLP 2

### XLP 2 / 3 400 / 630 A

- 电子熔丝监察仪器
- 微型辅助开关：1 / 2 个
- 辅助开关：1 个 NO 或 1 NC (根据 IEC 60947-5-1 标准)
- 电缆护罩
- 广泛系列的电缆线夹 (可参见第 12 页)
- 前面框架可安装 1 个装置
- 挂锁装置
- 密封处理

- Electronic fuse monitoring
- Micro auxiliary switches, 1 or 2 pcs
- Auxiliary switches , 1 NO or 1NC (acc. to IEC 60947-5-1)
- Cable shrouds
- Wide range of cable clamps (See page 12)
- Front frame for 1 apparatus
- Padlocking facility
- Sealing facility

XLP 3

# EasyLine

## 技术数据
## Technical Data

| 3 - 极 Pole | | | | | | | | | | | | | | | | | |
|---|---|---|---|---|---|---|---|---|---|---|---|---|---|---|---|---|---|
| | | | XLP 000 | | | XLP 00 | | | XLP 1 | | | XLP 2 | | | XLP 2 | | |
| 熔丝规格<br>(根据 DIN 43620 / IEC 60269-2-1) | | | 000<br>最大阔度 = 21mm | | | 00 | | | 1 | | | 2 | | | 3 | | |
| 额定工作电压 | $U_e$ | (V) | 400 | 500 | 690 | 400 | 500 | 690 | 400 | 500 | 690 | 400 | 500 | 690 | 400 | 500 | 690 |
| 额定工作电流 | $I_e$ | (A) | 80 | 100 | 50 | 125 | 160 | 125 | | 250 | 200 | | 400 | 315 | | 630 | 500 |
| 带熔丝环的热电流 | Ith | (A) | 100 | | | 160 | | | 250 | | | 400 | | | 630 | | |
| 额定绝缘电压 | $U_i$ | (V) | 690 | | | 1000 | | | 1000 | | | 1000 | | | 1000 | | |
| 额定涌入耐受电压 | $U_{imp}$ | (V) | 6000 | | | 8000 | | | 8000 | | | 8000 | | | 8000 | | |
| 带熔丝保护的短路闭合 | | (kArms) | 50 | | | | | | | | | | | | | | |
| 额定闭合与分断容量 | | | AC23B | AC22B | AC21B | AC23B | AC22B | AC21B | AC23B | AC22B | AC21B | AC23B | AC22B | AC21B | AC23B | AC22B | AC21B |
| 额定频率 | | (Hz) | 50 / 60 | | | | | | | | | | | | | | |
| 不带熔丝环 / 相的功耗 | Ith | (W) | 1.4 | | | 3.5 | | | 7.5 | | | 13 | | | 24 | | |
| 电气寿命 | | | 300 | | | 200 | | | 200 | | | 200 | | | 200 | | |
| 机械寿命 | | | 1700 | | | 1400 | | | 1400 | | | 800 | | | 800 | | |
| 正面的保护等级<br>(根据 IEC 60529) | | 开 | IP 20 | | | | | | | | | | | | | | |
| | | 闭 | IP 30 | | | | | | | | | | | | | | |

产品是根据 IEC 60947-3 标准设计和测试的。

EasyLine 符合 ISO 9001 质量体系标准和 ISO 14001 环境标准。

The products are designed and tested in accordance with IEC 60947-3.

Additionally, all development and production activities are in compliance with the Quality System Standard ISO 9001 and Environmental Standards ISO 14001.

## 电缆线夹与螺栓

| | 线夹 / 螺栓型号 | 导体截面积 | | | | | 订货号 |
|---|---|---|---|---|---|---|---|
| | | 母排(高 x 阔) mm | 电缆 mm² | Rm/Sm mm² | Re/Se mm² | 粗矩 (Nm) * | |
| | **XLP 000** | | | | | | |
| | 笼式线夹 (CC) | - | 1.5 - 25 | 1.5 - 35 | 1.5 - 35 | 3.2 | Included in the switch |
| | **XLP 00** | | | | | | |
| | 桥式线夹 (BC) | - | 1.5 - 35 | 1.5 - 50 | 1.5 - 50 | 3.5 | 1SEP407733R0001 |
| | 三重线夹 (TC) | - | 1.0 - 10 | 1.0 - 10 | 1.0 - 10 | 3.5 | 1SEP407787R0001 |
| | 单棱线夹 (SPC) | - | 1.5 - 16 | 1.5 - 16 | 1.5 - 16 | 3.5 | 1SEP407732R0001 |
| | | | 25 - 50 | 25 - 70 | 25 - 70 | | |
| | 适用于 XLP 00 - 6BC 的馈线线夹 (FC) | - | 25 - 70 | 25 - 95 | 25 - 95 | 10 | 1SEP407811R0001 |
| | M8 x 16 螺栓 DIN 933 导轨 | 4 x 20 | - | - | - | 10 | NHP 400940R0006 |
| 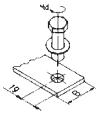 | 适用于 DIN46234 电缆接线片的 M8 x 16 螺栓 DIN 933 | - | 10 - 95 | 10 - 95 | 10 - 95 | | |
| | 适用于 DIN46235 电缆接线片的 M8 x 16 螺栓 DIN 933 | | 6 - 70 | 16 - 70 | 16 - 70 | | |
| | **XLP 1** | | | | | | |
| | 桥式线式 (BC) | 10 x 19 | 16 - 70 | 16 - 95 | 16 - 95 | 10 | 1SEP407733R0002 |
| | 单棱线夹 (SPC) | - | 16 - 70 | 16 - 95 | 16 - 95 | 10 | 1SEP407732R0002 |
| | | | 95 - 150 | 95 - 85 1) | 95 - 150 | | |
| | 双棱线夹 (DPC) | - | 2x70 - 2x95 | 2x70 - 2x120 | 2x70 - 2x120 | 10 | NHP403631R0001 |
| | M10 x 20 螺栓 DIN 933 导轨 | 10 x 40 | - | - | - | 16 | NHP403625R0001 |
| 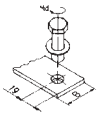 | 适用于 DIN46234 电缆接线片的 M10 x 20 螺栓 DIN 933 | - | 10 - 240 | 10 - 240 | 10 - 240 | | |
| | 适用于 DIN46235 电缆接线片的 M10 x 20 螺栓 DIN 933 | - | 16 - 240 | 16 - 240 | 16 - 240 | | |

## 电缆线夹与螺栓

| | 线夹 / 螺栓型号 | 导体截面积 | | | | | 订货号 |
|---|---|---|---|---|---|---|---|
| | | 母排(高 x 阔) mm | 电缆 mm² | Rm/Sm mm² | Re/Se mm² | 粗矩 (Nm) * | |
| | **XLP 2 / 3** | | | | | | |
| | 桥式线式 (BC) | 26 x 14 | 16 - 300 | 16 - 300 | 16 - 300 | 14 | 1SEP407953R0001 |
| | | | 70 - 240 | 50 - 185 | 50 - 185 | | |
| 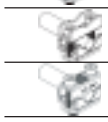 | 单棱线夹 (SPC) | - | 16 - 240 | 16 - 240 | 16 - 240 | | 1SEP407954R0001 |
| | | | 25 - 95 | 25 - 70 | 16 - 95 | | |
| | 双棱线夹 (DPC) | - | 2 x 35 - 2 x 120 | 2 x 35 - 2 x 150 | 2 x 35 - 2 x 50 / 2 x 50 - 2 x 185 | 22 | ISEP407956R0001 |
| 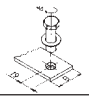 | M12 x 30 螺栓 DIN 933 导轨 | 50 x 12 | - | - | - | 25 | NHP403626R0001 |
| 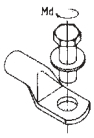 | 适用于 DIN46234 电缆接线片的 M12 x 30 螺栓 DIN 933 | - | 10 - 240 | 10 - 240 | 10 - 240 | | |
| | 适用于 DIN46235 电缆接线片的 M12 x 30 螺栓 DIN 933 | | 16 - 300 | 16 - 300 | 16 - 300 | | |

通过 IEC 60947-1 和 DIN VDE 0295 标准的形式测试

**解释：**

Flexible : 多芯电缆
Re : 单股电缆
Se : 多股多芯电缆
Rm : 单股多芯电缆
Sm : 部份经过加工定形，绞合电缆

1) Sm (部份经过加工定形，绞合电缆) 150 mm² 和 185 mm² 要在插入棱线夹前弄成圆形。

*) 关于正确的扭距 (Nm) 值，请查阅随产品附送的安装说明书。

Type tested according to standard: EN IEC 60947-1 and DIN VDE 0295.

**Explanations :**

Flexible : Multi stranded
Re : Round solid
Se : Sector shaped solid
Rm : Round stranded
Sm : Sector shaped stranded

1) The Sm (sector shaped stranded) 150 mm² and 185 mm² have to be round formed before inserted in the Prism Clamp.

*) For correct Torque (Nm) values, please study the installation description delivered with the devices.

## 熔断丝监察器 Electronic Fuse Monitor

熔丝监察器是监测熔断的显示装置。
在更换烧坏的熔丝之后会自动重新设置，
而 LED 绿色灯又会重新亮著。

The fuse monitor is a fuse blown monitoring and indication device. It will be automatically reset after the blown fuse has been replaced and the green LED turns on again

下表所列模式表示全部可能显示的情况。

The matrix below show all possible cases of indication.

**EasyLine XLP EFM**

| 熔丝情况 | 相电压情况 | LED 绿色 | | LED 红 | | NO 触头 13,14 | | NC 触头 11,12 | |
|---|---|---|---|---|---|---|---|---|---|
| | | 亮 | 暗 | 亮 | 暗 | 开 | 关 | 开 | 关 |
| **1. 开关关闭：** | | | | | | | | | |
| 熔丝正常 | 相正常 | x | - | - | x | x | - | - | x |
| 熔丝正常 | 1 失相 | x (L1) | x (L2,L3) | - | x | x | - | - | x |
| 熔丝正常 | 2 - 3 失相 | - | x | - | x | x | - | - | x |
| 熔断 | 相正常 | - | x | x | - | - | - | x | x |
| 熔断 | 1 失相 | - | x | x (L1) | x (L2,L3) | x (L2,L3) | x (L1) | x (L1) | x (L2,L3) |
| 熔断 | 2 - 3 失相 | - | x | - | x | x | - | - | x |
| **2. 开关开启：** | | | | | | | | | |
| 熔丝正常 | 相正常 | - | x | - | x | x | - | - | x |
| 熔丝正常 | 失相 | - | x | - | x | x | - | - | x |
| 熔断 | 相正常 | - | x | - | x | x | - | - | x |
| 熔断 | 失相 | - | x | - | x | x | - | - | x |

x (L1) : 如果 L1 相失去时 — The case if Phase L1 is lost
x (L2,L3) : 如果 L2 或 L3 两相均失去时 — The case if Phase L2 or L3 both are lost

熔丝监察器连接到熔丝的接线片

The fuse monitor is connected to the gripping lugs of the fuses.

**注：**
- **接线片有绝缘层时不能使用**
- **熔丝监察器要求 XLP 的电源进线要在在开关的上方**

**NOTE :**
- **Insulated gripping lugs can not be used.**
- **The fuse monitor requires that the supply side of the XLP should be on top of the switch.**

| **技术数据** | **Technical data** | | |
|---|---|---|---|
| • 最小工作电压 | Minimum operation voltage | : | 400V - 15 % |
| • 最大工作电压 | Maximum operation voltage | : | 690V - 12 % |
| • 熔丝烧坏时的冲击电压 | $U_{imp}$ over a blown fuse | : | 12.3 kV |
| • 相之间的冲击电压 | $U_{imp}$ between phases | : | 9.8 kV |
| • 主回路和继电器触头之间的冲击电压 | $U_{imp}$ between main circuit/ relay contacts. | : | 9.8 kV |
| • 介电测试的输入 / 输出电压 | Dielectric test voltage input / output | : | 3.5 kV / 50 Hz / 1 minute |
| • 静电放电 | Electrostatic Discharge | : | EN61000-4-2 +/- 4 kV |
| • 电瞬变 | Electrical Fast Transient | : | EN61000-4-4 +/- 2 kV |
| • 接触性瞬变 | Conducted Fast Transient | : | EN61000-4-6 10Vrms / 150kHz — 80 MHz |
| • 接头 | Connector | : | MSTB 2.5/4 - ST - 5,08 |
| • 线规 | Wire size | : | AWG 22-12 / 0.2 - 2.5mm² |
| • EMC 测试 | EMC tested | : | Yes |
| **继电器** | **Relay** | | |
| • 标称电流 | Nominal current | : | 8 amp |
| • 标称切换容量 | Nominal switching capacity | : | 2000VA, AC1 |
| • 最大切换电压 | Maximum switching voltage | : | 440V AC, 250V DC |

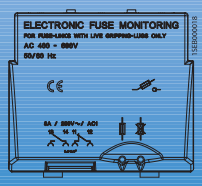

# EasyLine

## XLP 订货资料
## Ordering Tables XLP

| 产品内容 | 适用产品 | 订货号 | 包装 / 件 | 重量 / kg |
|---|---|---|---|---|
| **XLP 000 装置：** | | | | |
| XLP 000 -6CC | 100 A 带 6CC 熔丝切换隔离开关 | 1SEP201428R0001 | 1 | 0.46 |
| XUP 000-6CC | 100 A 带 6CC 的熔丝座 | 1SEP201432R0001 | 1 | 0.34 |
| **XLP 00 装置：** | | | | |
| XLP 00 | 160 A 不带线夹及螺栓 | 1SEP101890R0001 | 1 | 0.55 |
| XLP 00-6BC | 160 A 包括 6 BC | 1SEP101890R0002 | 1 | 0.63 |
| XLP 00-PMNS-3BC | 160 A 给 MNS 接头用，包括 3 BC | 1SEP101890R0302 | 1 | 0.64 |
| XLP 00-EFM-6BC | 160 A 带 6BC 包括电子熔丝监察仪器 | 1SEP101890R0012 | 1 | 0.68 |
| XLP 00-PMNS-EFM-3BC | 160 A 给 MNS 接头用，包括电子熔丝监察仪器及 3 BC | 1SEP101890R0312 | 1 | 0.64 |
| **XLP 00 带接头：** | | | | |
| XLP 00-A60/60-3BC-Down | 160 A 包括 A60/60 接头包括 3 BC, 电缆向下 | 1SEP101916R0001 | 1 | 0.95 |
| XLP 00-A60/60-3BC-Up | 160 A 包括 A60/60 接头包括 3 BC, 电缆向上 | 1SEP101917R0001 | 1 | 0.95 |
| XLP 00-A40/95-3BC | 160 A 包括 A40/95 接头包括 3 BC | 1SEP101889R0002 | 1 | 1.1 |
| XLP 00-A40/75-3BC | 160 A 包括 A40/75 接头包括 3 BC | 1SEP101898R0002 | 1 | 1 |
| XLP 00-A40/75-3M8 | 160 A 包括 A40/75 接头包括 3 M8 螺栓 | 1SEP101898R0004 | 1 | 1 |
| XLP 00-A40/120-3BC | 160 A 包括 A40/120 接头包括 3 BC | 1SEP101899R0002 | 1 | 1.2 |
| XLP 00-A40/120-3M8 | 160 A 包括 A40/120 接头包括 3 M8 螺栓 | 1SEP101899R0004 | 1 | 1.2 |
| **XLP 1 装置：** | | | | |
| XLP 1 | 250 A 不带线夹 | 1SEP101891R0001 | 1 | 1.6 |
| XLP 1-6BC | 250 A 包括 6 BC | 1SEP101891R0002 | 1 | 1.8 |
| XUP 1 | 250 A 不带线夹和螺栓的熔丝座 | 1SEP101895R0001 | 1 | 1.1 |
| XUP 1-6BC | 250 A 包括 6 BC | 1SEP101895R0002 | 1 | 1.3 |
| XLP 1-EFM-6BC | 250 A 带 6BC 包括电子熔丝监察仪器 | 1SEP101891R0012 | 1 | 1.97 |
| **XLP 1 带接头：** | | | | |
| XLP 1-A60/85-3BC-Down | 250 A 包括 A60/85 接头包括 3 BC, 电缆向下 | 1SEP101918R0001 | 1 | 2.47 |
| XLP 1-A60/85-3BC-Up | 230 A 包括 A60/85 接头包括 3 BC, 电缆向上 | 1SEP101919R0001 | 1 | 2.47 |
| XLP 1-A40/120-3BC | 250 A 包括 A40/120 接头包括 3 BC | 1SEP101912R0002 | 1 | 2.8 |
| XLP 1-A40/120-3M10 | 250 A 包括 A40/120 接头包括 3 M10 螺栓 | 1SEP101912R0004 | 1 | 2.75 |
| **XLP 2 装置：** | | | | |
| XLP 2 | 400 A 不带线夹及螺栓 | 1SEP101892R0001 | 1 | 2.5 |
| XLP 2-6BC | 400 A 包括 6 BC | 1SEP101892R0002 | 1 | 3.02 |
| XLP 2-EFM-6BC | 400 A 带 6BC 包括电子熔丝监察仪器 | 1SEP101892R0012 | 1 | 3.2 |
| **XLP 3 装置：** | | | | |
| XLP 3 | 630 A 不带线夹及螺栓 | 1SEP101975R0001 | 1 | 3.7 |
| XLP 3-6BC | 630 A 包括 6 BC | 1SEP101975R0002 | 1 | 4.25 |
| XLP 3-EFM-6BC | 630 A 带 6BC 包括电子熔丝监察仪器 | 1SEP101975R0012 | 1 | 4.4 |

XLP 00-PMNS-EFM-3BC

**解释：**

XLP = 基本熔丝切换隔离开关
XUP = 基本不带前面盖的熔丝基座

**装置规格**

PMNS = 为 MNS 柜而设的接头
Axx / yy = A : 接头 xx : 母线排配电 yy : 深度 mm

EFM = 电子熔丝监察器

6CC = 6 件 笼式线夹 ( XLP 000 )
3BC = 3 件 桥式线夹
3TC = 3 件 三重线夹
3FC = 3 件 馈线线夹
3M8 = 3 件 M8 螺栓
3M10 = 3 件 M10 螺栓

# EasyLine

## XLP 订货资料
## Ordering Tables XLP

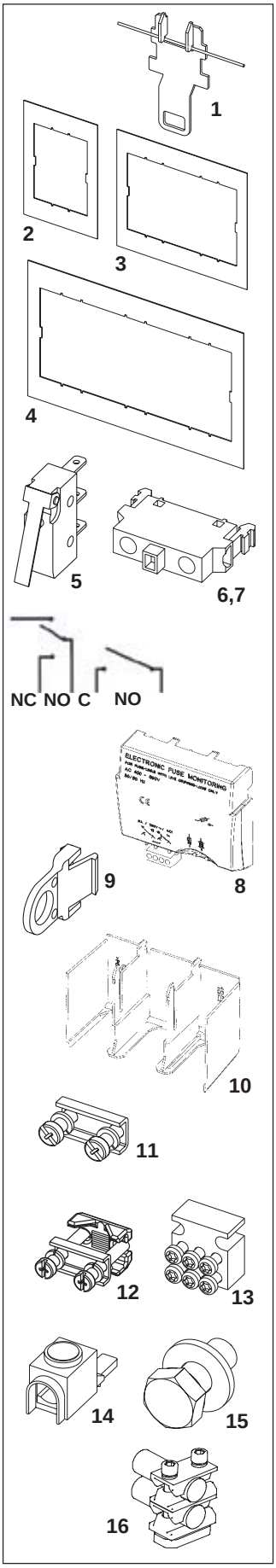


| | 产品内容 | 适用产品 | 订货号 | 包装 / 件 | 重量 / kg |
|---|---|---|---|---|---|
| | **一般附件：** | | | | |
| 5 | 微型辅助开关 | XLP 000, 00, 1, 2 和 3 - 6A / 150V | 1SEP407742R0001 | 1 | 0.01 |
| 6 | 辅助开关 NC (常闭) | XLP 00, 1, 2 和 3 - 10A / 690V | 1SEP407742R0002 | 1 | 0.02 |
| 7 | 辅助开关 NO (常开) | XLP 00, 1, 2 和 3 - 10A / 690V | 1SEP407742R0003 | 1 | 0.02 |
| 9 | 挂锁装置 | XLP 00, 1, 2 和 3 | 1SEP407786R0001 | 1 | - |
| | **XLP 000 附件：** | | | | |
| | XLP 000 前面盖 (备用件) | - | 1SEP304222R0001 | 1 | 0.17 |
| 1 | XLP 000 DIN 导轨卡装套件， 1 件 | - | 1SEP407740R0001 | 1 | 0.006 |
| | XLP 000 DIN 导轨卡装套件， 10 件 | - | 1SEP407740R0010 | 10 | 0.06 |
| | XLP 000 DIN 导轨卡装套件， 50 件 | - | 1SEP407740R0050 | 50 | 0.3 |
| | XLP 000 DIN 导轨卡装套件， 100 件 | - | 1SEP407740R0100 | 100 | 0.6 |
| 2 | XLP 000 前面框 f / 1 XLP | - | 1SEP407741R0001 | 1 | 0.02 |
| 3 | XLP 000 前面框 f / 2 XLP | - | 1SEP407741R0002 | 1 | 0.025 |
| 4 | XLP 000 前面框 f / 3 XLP | - | 1SEP407741R0003 | 1 | 0.03 |
| | **XLP 00 附件：** | | | | |
| XLP | 00 前面盖 (备用件) | - | 1SEP101873R0001 | 1 | 0.17 |
| | XLP 00 接头 MNS | - | GLBS500162R0001 | 1 | 0.6 |
| | XLP 00 接头 A60/60 - 向下 | 给 60 mm 母排距离 5 mm 或 10 mm ，电缆向下 | 1SEP101915R0001 | 1 | 0.38 |
| | XLP 00 接头 A60/60 - 向上 | 给 60 mm 母排距离 5 mm 或 10 mm ，电缆向上 | 1SEP101910R0001 | 1 | 0.38 |
| | XLP 00 接头 A40/75 | - | 1SEP101909R0001 | 1 | - |
| | XLP 00 接头 A40/120 | - | 1SEP101909R0002 | 1 | - |
| 2 | XLP 00 前面框 f / 1 XLP | - | 1SEP407792R0001 | 1 | 0.02 |
| 3 | XLP 00 前面框 f / 2 XLP | - | 1SEP407792R0002 | 1 | 0.03 |
| 4 | XLP 00 前面框 f / 3 XLP | - | 1SEP407792R0003 | 1 | 0.04 |
| 8 | XLP 00 电子熔丝监察套件 | - | 1SEP304233R0001 | 1 | 0.09 |
| 10 | XLP 00 电缆护罩 | - | 1SEP407793R0001 | 1 | 0.03 |
| | XLP 00 DIN 卡装双导轨套件 | - | 1SEP407897R0001 | 1 | 0.24 |
| 11 | XLP 00 桥式线夹 (BC) | 1,5 - 50 mm² | 1SEP407733R0001 | 3 | 0.04 |
| 12 | XLP 00 单棱线夹 (SPC) | 1,5 - 70 mm² | 1SEP407732R0001 | 3 | 0.09 |
| 13 | XLP 00 三重线夹 (TC) | 1,0 - 10 mm² | 1SEP407787R0001 | 3 | 0.15 |
| 14 | XLP 00 馈线线夹 (FC) | 25 - 95 mm² | 1SEP407811R0001 | 3 | 0.29 |
| 15 | XLP 00 M8 x 16 螺栓 (带垫圈) | - | NHP400940R0006 | 3 | 0.04 |
| | **XLP 1 附件：** | | | | |
| | XLP 1 前面盖 (备用件) | - | 1SEP101883R0001 | 1 | 0.5 |
| | XLP 1 接头 A60/85 - 向下 | 给 60 mm 母排距离 5 mm 或 10 mm ，电缆向下 | 1SEP201456R0001 | 1 | 0.74 |
| | XLP 1 接头 A60/85 - 向上 | 给 60 mm 母排距离 5 mm 或 10 mm ，电缆向上 | 1SEP201451R0001 | 1 | 0.74 |
| | XLP 1 接头 A40/120 | - | 1SEP201449R0001 | 1 | - |
| 2 | XLP 1 前面框 f/ 1 XLP | - | 1SEP407815R0001 | 1 | 0.04 |
| 3 | XLP 1 前面框 f/ 2 XLP | - | 1SEP407815R0002 | 1 | 0.06 |
| 8 | XLP 1 电子熔丝监察套件 | - | 1SEP304279R0001 | 1 | 0.37 |
| 10 | XLP 1 电缆护罩 | - | 1SEP407793R0002 | 1 | 0.1 |
| 11 | XLP 1 桥式线夹 (BC) | 16 - 95 mm² | 1SEP407733R0002 | 3 | 0.11 |
| 12 | XLP 1 单棱线夹 (SPC) | 16 - 185 mm²- | 1SEP407732R0002 | 3 | 0.17 |
| 16 | XLP 1 双棱线夹 (DPC) | 2 x 70 - 120 mm² | NHP403631R0001 | 3 | 0.44 |
| 15 | XLP 1 M10 x 20 螺栓 (带垫圈) | - | NHP403625R0001 | 3 | 0.09 |
| | **XLP 2 附件：** | | | | |
| | XLP2 前面盖 | - | 1SEP101982R0001 | 1 | 0.65 |
| 2 | XLP2 前面框 f/ 1 XLP2 | - | 1SEP407951R0001 | 1 | 0.4 |
| 8 | XLP2 电子熔丝监察器 | - | 1SEP101983R0001 | 1 | 0.25 |
| 10 | XLP2/3 电缆护罩 | - | 1SEP407952R0001 | 1 | 0.18 |
| 11 | XLP2/3 桥式线夹 (BC) | 16 - 300 mm² | 1SEP407953R0001 | 3 | 0.26 |
| 12 | XLP2/3 单棱线夹 (SPC) | 25 - 240 mm² | 1SEP407954R0001 | 3 | 0.5 |
| 16 | XLP2/3 双棱线夹 (DPC) | 2x35 - 150 mm² sm, 2x35 - 50 mm² re, 2x35 - 70 mm² rm, 2x50 - 185 mm² se | 1SEP407956R0001 | 3 | 0.36 |
| 15 | XLP2/3 M12 螺栓 (带垫圈) | - | NHP 403626R0001 | 3 | 0.18 |
| | **XLP 3 附件：** | | | | |
| | XLP3 前面盖 | - | 1SEP101984R0001 | 1 | 0.9 |
| 2 | XLP3 前面框 f/ 1 XLP3 | - | 1SEP407955R0001 | 1 | 0.055 |
| 8 | XLP3 电子熔丝监察器 | - | 1SEP101985R0001 | 1 | 0.35 |
| 10 | XLP2/3 电缆护罩 | - | 1SEP407952R0001 | 1 | 0.18 |
| 11 | XLP2/3 桥式线夹 (BC) | 16 - 300 mm² | 1SEP407953R0001 | 3 | 0.26 |
| 12 | XLP2/3 单棱线夹 (SPC) | 25 - 240 mm² | 1SEP407954R0001 | 3 | 0.5 |
| 16 | XLP2/3 双棱线夹 (DPC) | 2x35 - 150 mm² sm, 2x35 - 50 mm² re, 2x35 - 70 mm² rm, 2x50 - 185 mm² se | 1SEP407956R0001 | 3 | 0.36 |
| 15 | XLP2/3 M12 螺栓 (带垫圈) | - | NHP 403626R0001 | 3 | 0.18 |

## SF-60 母排系统

| 产品名称 | 适用产品 | 订货号 | 包装 / 件 | 重量 / kg |
|---|---|---|---|---|
| 母排座 | 5-10 x 12-30 mm | GHV 240849R0001 | 1 | 10.1 |
| 前面盖 / 母排座 | - | GHV 240849R0004 | 1 | 0.03 |
| 电缆连接模式 | 5-10 x 12-30 mm | GHV 240849R0034 | 1 | 0.62 |
| 电缆连接模式的面盖 | - | GHV 204849R0036 | 1 | 0.15 |
| 母排面盖 | 12-30 x 5 mm | NHSN320001P0001 | 1 | 0.07 |
| 母排面盖 | 12-30 x 10 mm | NHSN320001P0002 | 1 | 0.084 |

# EasyLine

## XLP 订货资料
## Ordering Tables XLP

1

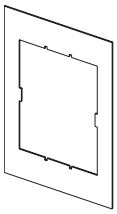
2

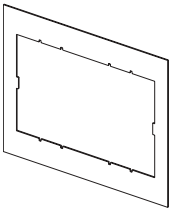
3

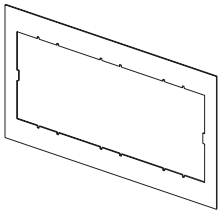
4

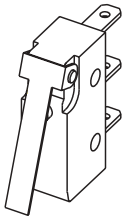
5

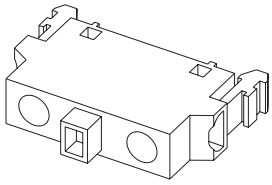
6,7

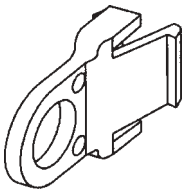
8

| | 器件装置： | XLP 000<br>3 极<br>100A | XLP 00<br>3 极<br>100A |
|---|---|---|---|
| 1 | 开关 | 1SEP201428R0001 | 1SEP101890R0002 |
| | 包括附件： | 6 个笼式线夹<br>(6 CC) | 6 个笼式线夹<br>(6 BC) |
| 2 | 前面框可装 1 个装置 | 1SEP407741R0001 | 1SEP407792R0001 |
| 3 | 前面框可装 2 个装置 | 1SEP407741R0002 | 1SEP407792R0002 |
| 4 | 前面框可装 3 个装置 | 1SEP407741R0003 | 1SEP407792R0003 |
| 5 | 微型辅助开关 | 1SEP407742R0001 | 1SEP407742R0001 |
| 6 | 辅助开关常闭触点 | - | 1SEP407742R0002 |
| 7 | 辅助开关常开触点 | - | 1SEP407742R0003 |
| 8 | 挂锁装置 | - | 1SEP407786R0001 |
| 9 | 电缆护罩 | - | 1SEP407793R0001 |
| 13 | DIN 导轨安装设备 | 1SEP407740R0001 | 1SEP407897R0001 |
| 14 | 罩盖 IP30 | - | - |
| 15 | 辅助触点 b | - | - |
| 17 | 电子熔丝监察套件 | - | 1SEP304233R0001 |
| 18 | 带熔丝监视装置 M611<br>的防护罩 | - | 1SEP101890R0012 |
| 19 | 桥式线夹，铝 / 铜 | - | 1SEP407733R0001 |
| 20 | 单棱线夹<br>1.5 - 70 $mm^2$ ，铝 / 铜 | - | 1SEP407732R0001 |
| 21 | 三重线夹<br>1.0 - 10 $mm^2$ ，铝 / 铜 | - | 1SEP407787R0001 |
| 22 | 馈线线夹<br>25 - 95 $mm^2$ ，铝 / 铜 | - | 1SEP407811R0001 |
| 23 | 单电缆线夹，铝 / 铜 | - | - |
| 24 | 双电缆线夹，铝 / 铜 | - | - |
| 25 | ABB 单电缆线夹，铝 / 铜 | - | - |
| 26 | KP 单电缆线夹，铝 / 铜 | - | - |
| 27 | KP 双电缆线夹，铝 / 铜 | - | - |
| 28 | 电缆接线片和汇流排<br>连接用的螺栓，铝 / 铜 | - | NHP 400940R0006<br>3 件 |
| | | | |

| 3 - 极 Pole | | |
|---|---|---|
| **XLP 1**<br><br>**250A** | **XLP 2**<br>**3 极**<br>**400A** | **XLP 3**<br>**3 极**<br>**630A** |
| 1SEP101891R0002 | 1SEP101892R0002 | 1SEP101975R0002 |
| 6 个笼式线夹<br>(6 BC) | 6 个笼式线夹<br>(6 BC) | 6 个笼式线夹<br>(6 BC) |
| 1SEP407815R0001 | 1SEP407951R0001 | 1SEP407955R0001 |
| 1SEP407815R0002 | - | - |
| - | - | - |
| 1SEP407742R0001 | 1SEP407742R0001 | 1SEP407742R0001 |
| 1SEP407742R0002 | 1SEP407742R0002 | 1SEP407742R0002 |
| 1SEP407742R0003 | 1SEP407742R0003 | 1SEP407742R0003 |
| 1SEP407786R0001 | 1SEP407786R0001 | 1SEP407786R0001 |
| 1SEP407793R0002 | 1SEP407952R0001 | 1SEP407952R0001 |
| - | - | - |
| - | - | - |
| - | - | - |
| 1SEP304279R0001 | 1SEP101983R0001 | 1SEP101985R0001 |
| 1SEP101891R0012 | 1SEP101892R0012 | 1SEP101975R0012 |
| 1SEP407733R0002 | 1SEP407953R0001 | 1SEP407953R0001 |
| 1SEP407732R0002 | 1SEP407954R0001 | 1SEP407954R0001 |
| - | - | - |
| - | - | - |
| - | - | - |
| NHP 403631R0001 | 1SEP407956R0001 | 1SEP407956R0001 |
| - | - | - |
| - | - | - |
| - | - | - |
| NHP 403625R0001<br>3 件 | NHP 403626R0001<br>3 件 | NHP 403626R0001<br>3 件 |
| | | |

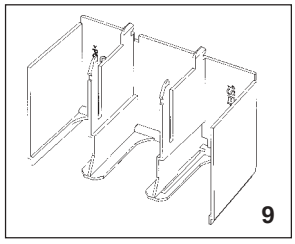
9

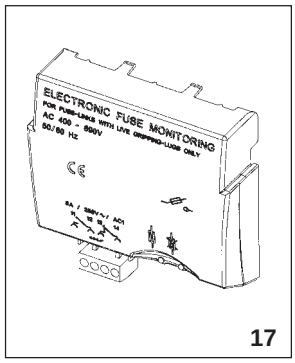

17

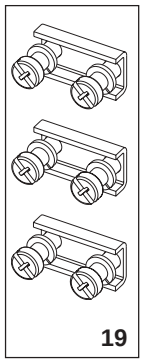
19

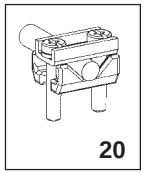
20

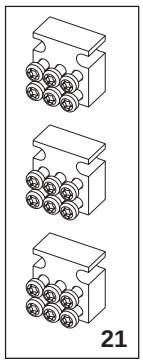
21

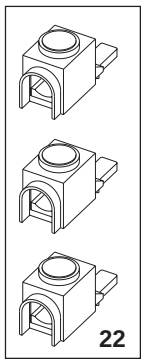
22

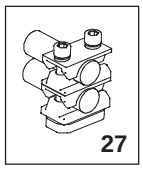
27

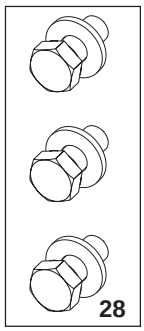
28

## 适用于 XLP 00 及 XLP 1 母线排接头 Busbar adapters for XLP 00 and XLP 1

**60 mm 母线排系统**
为 60 mm 标准母线排距离而设计，铜 / 铝 5 x 10 、 12 、 20 、 25 或 30 mm 和 10 x 10 、 12 、 20 、 25 或 30 mm 。接头包括适用于 5 mm 母线排的 3 个深度限制器。

**60 mm Busbar system**
Designed for 60 mm busbar distance
Cu/Al 5/10x10,12, 20, 25 or 30 mm.
3 pieces of distance shoes for 5 mm busbars are included with the adapter.

| | | |
|---|---|---|
| 适用于在下方连接电缆的 60 mm 接头<br>Adapter 60 mm for cable connection below | : | A 60 - 下 Down |
| 适用于在上方连接电缆的 60 mm 接头<br>Adapter 60 mm for cable above | : | A 60 - 上 Up |

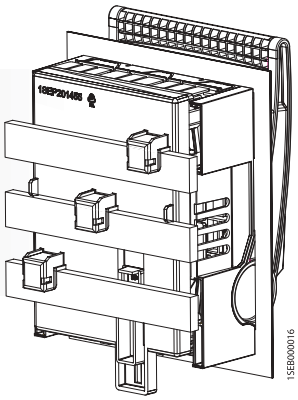


## 适用于 SF-60 标准母线排的配电系统 Distribution system for standard Busbars type SF-60

SF - 60 母线排系统是按不同截面的进线而设计。它符合 VDE - 0660 的第 50 节和 IEC 439 - 1 标准测试。

The busbar system type SF-60 is designed to take busbars of different cross sections, and it is type tested to VDE-0660, section 50 and IEC 439-1.

| **SF - 60 母排系统特性** | **The SF-60 Busbar system features** | | |
|---|---|---|---|
| 母排阔度 | Busbar width | : | 12 - 30 mm |
| 母排厚度 | Busbar thickness | : | 5 - 10 mm |
| 母排与中心的距离 | Centre distance between busbars | : | 60 mm |

XLP00 A60/60 3M10 Up

**解释：**

XLP = 基本熔断切换隔离开关

**装置规格**

Axx / yy = A : 接头 xx : 母线排配电 yy : 深度 mm

6CC = 6 件 笼式线夹
3BC = 3 件 桥式线夹
3TC = 3 件 三重线夹
3FC = 3 件 馈线线夹
3M8 = 3 件 M8 螺栓
3M10 = 3 件 M10 螺栓

Up = 在上方连接的电缆
Down = 在下方连接的电缆

## 适用于 XLP 00 标准的 40 mm 母线排系统

## 40 mm Busbar system for XLP 00

Cu 12 x 5 或 12 x 10 mm.

Cu 12 x 5 or 12 x 10 mm.

接头 95 mm 深至母排： A 40 / 95

Adapter 95 mm depth to busbars : A 40 / 95

## 适用于 Striebel & John 开关柜的 40 mm 的母线排系统

## 40 mm Busbar system for Striebel & John switchboards

特别为 Striebel & John 母线系统的 250A 及 360A 而设计。

Specially designed for the Striebel & John Busbar system 250 A and 360 A

| | | | |
|---|---|---|---|
| 铜 12 x 5 或 12 x 10 mm. | Cu 12 x 5 or 12 x 10 mm. | | |
| 75 mm 深接头至母排，电缆连接在下方 | Adapter 75 mm depth to busbars, cable connection below | : | A 40/75 |
| 120 mm 深接头至母排，电缆连接在下方 | Adapter 120 mm depth to busbars, cable connection below | : | A 40/120 |

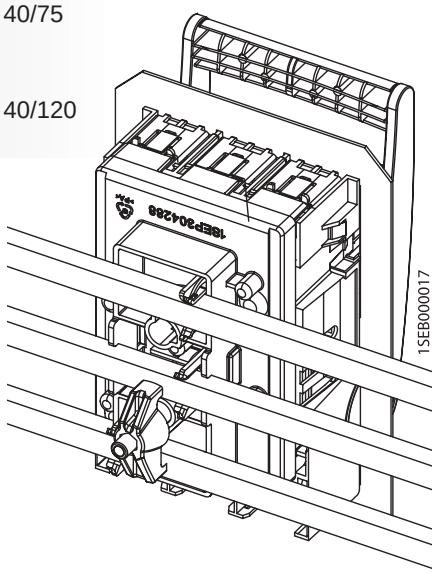


XLP00A40/120 3BC

**解释：**

XLP = 基本熔断切换隔离开关

**装置规格**

Axx/yy = A : Adapter xx : Busbardist. yy : Depth mm.

6CC = 6 件 笼式线 式式夹
3BC = 3 件 桥式线夹
3TC = 3 件 三重线夹
3FC = 3 件 馈线线夹
3M8 = 3 件 M8 螺栓
3M10 = 3 件 M10 螺栓

Up = 连接上述的电缆
Down = 连接下方的电缆

# EasyLine

## XLP 尺寸图
## Dimensional Drawings XLP Basic Apparatus

**XLP 000**

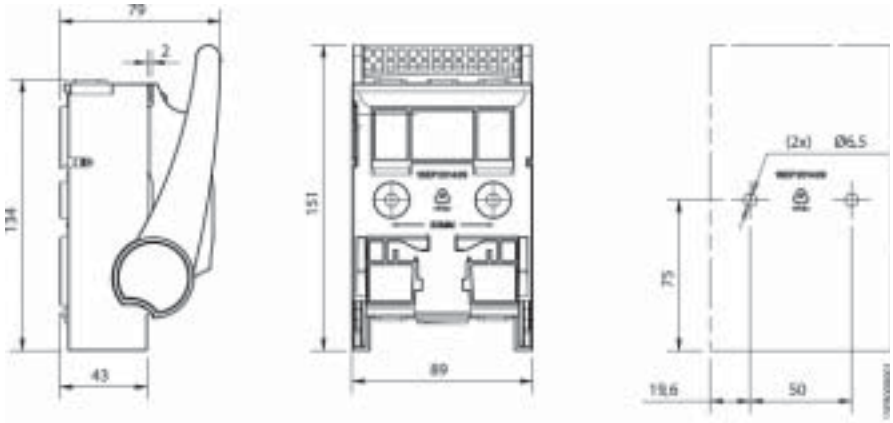


**XLP 00**

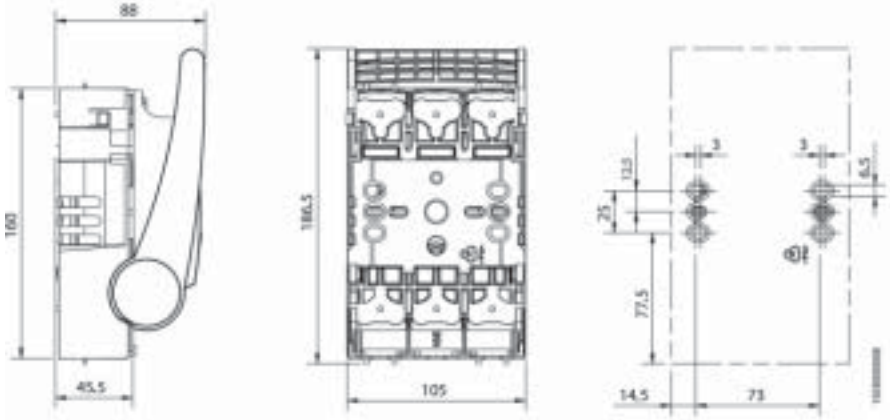


**XLP 1**

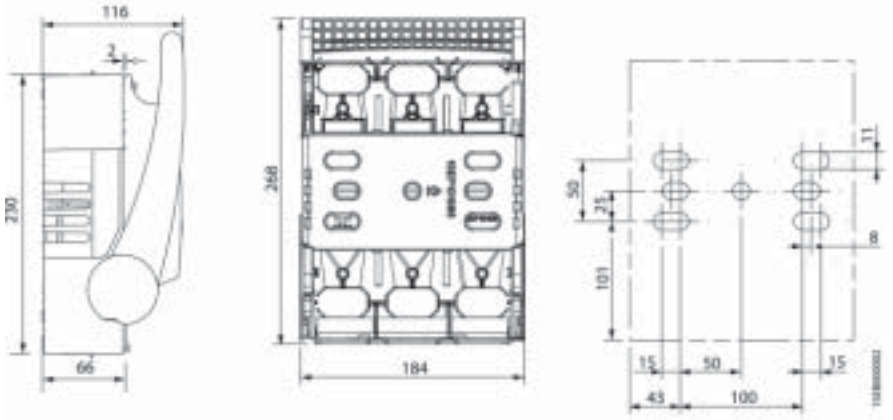


**XLP 2**

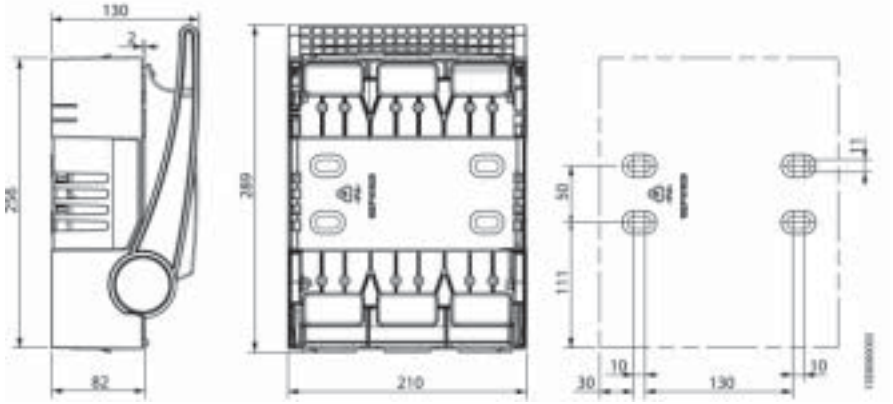

# EasyLine

## XLP 尺寸图
## Dimensional Drawings XLP Basic Apparatus

**XLP 3**

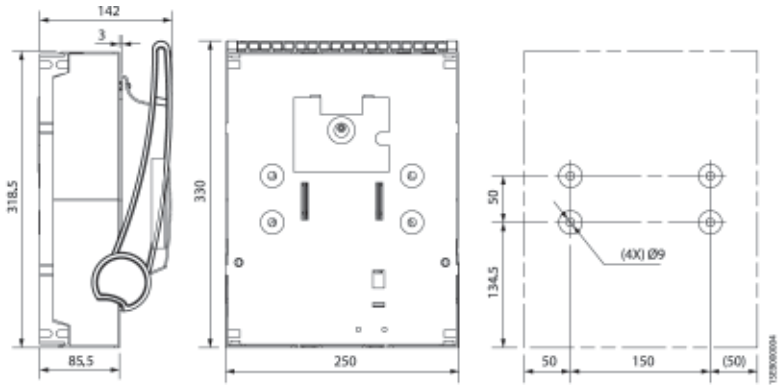


**XLP00 - A40 / 75**
**(带母线接头)**

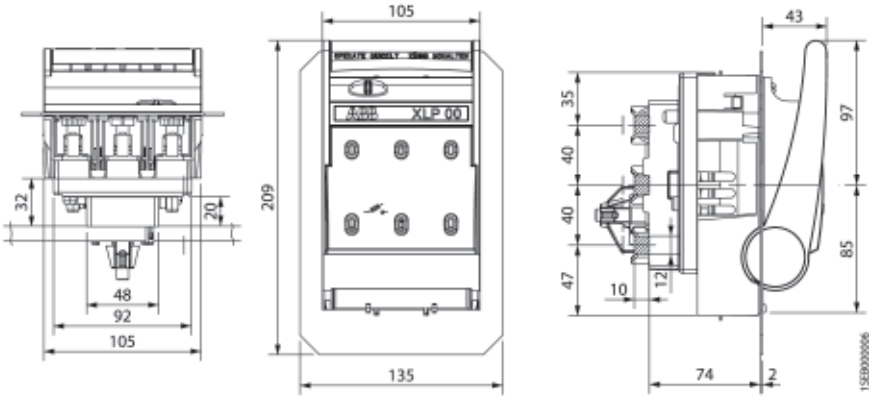


**XLP00 - A40 / 120**
**(带母线接头)**

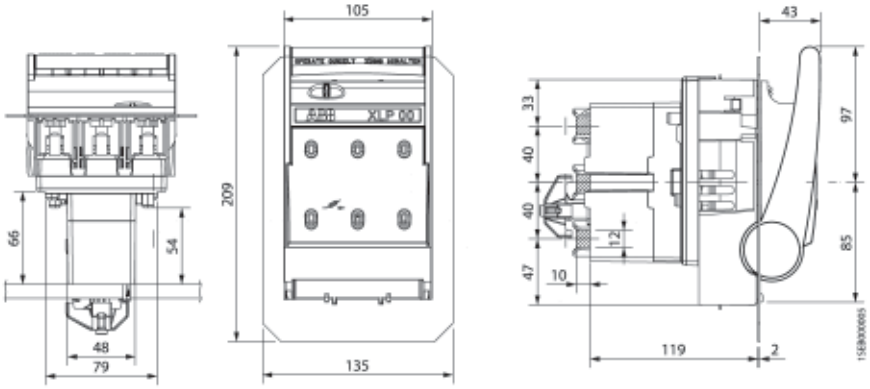


**XLP00 - A60 / 60**
**(带母线接头)**

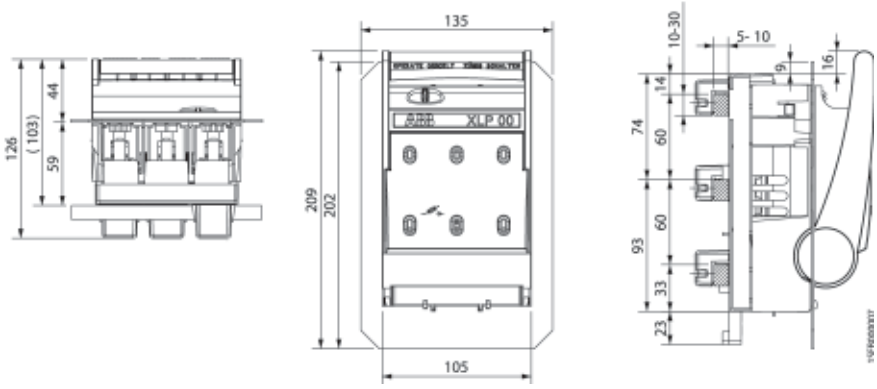


尺寸图

# EasyLine

## XLP 带母线接头尺寸图
## Dimensional Drawings XLP with Adapters

### XLP1 - A60 / 85

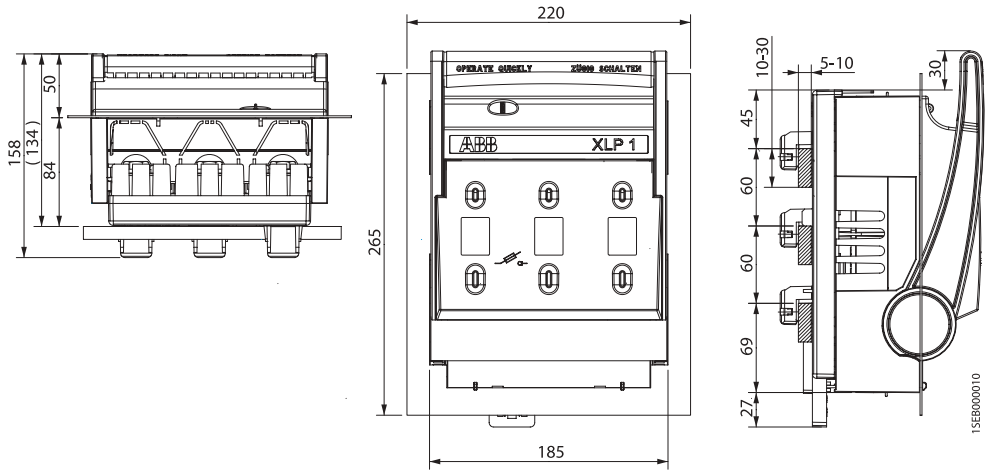


### XLP1 - A40 / 120

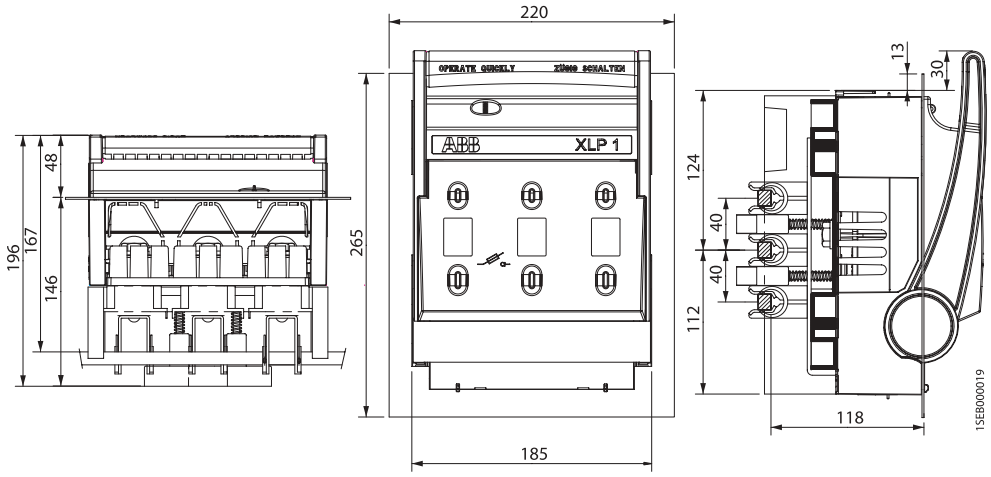


### SF-60 System

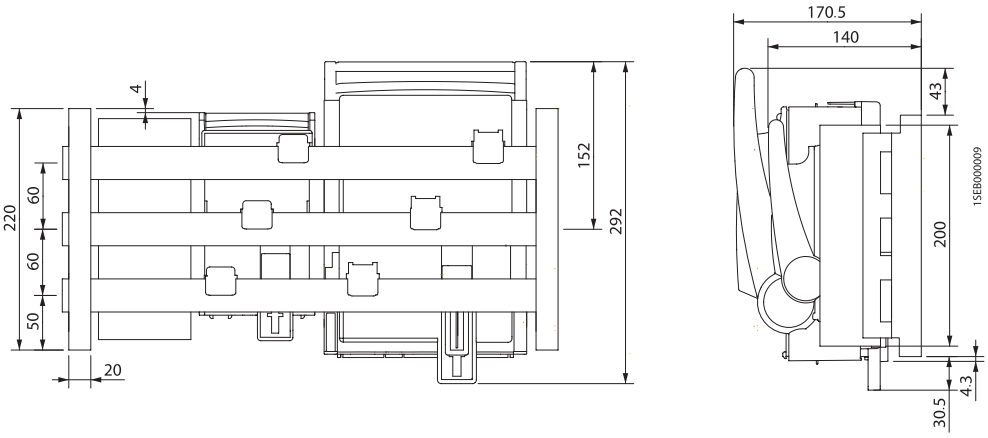


尺寸图

# EasyLine

## 前面框尺寸图
## Dimensional Drawings Front Frames

### 前面框 Front frame XLP 000

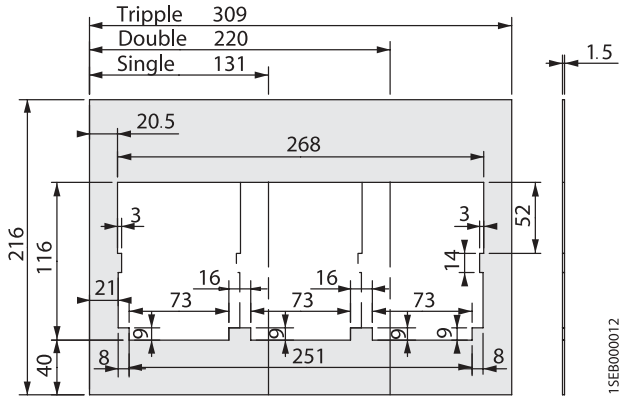


### 前面框 Front frame XLP 1

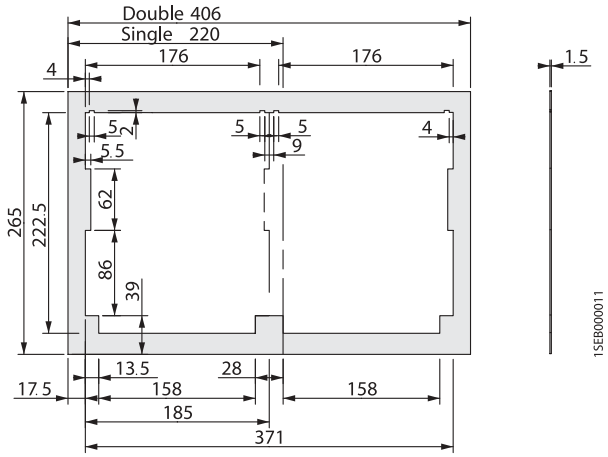


### 前面框 Front frame XLP 00

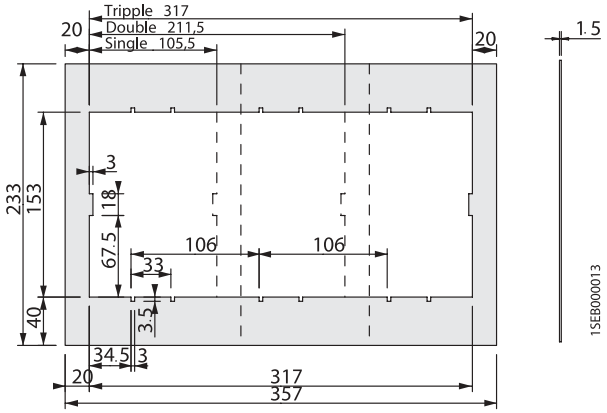


### 前面框 Front frame XLP 2

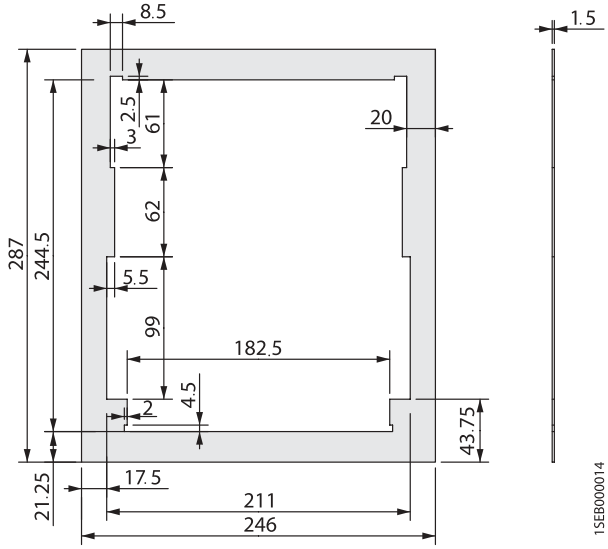


### 前面框 Front frame XLP 3

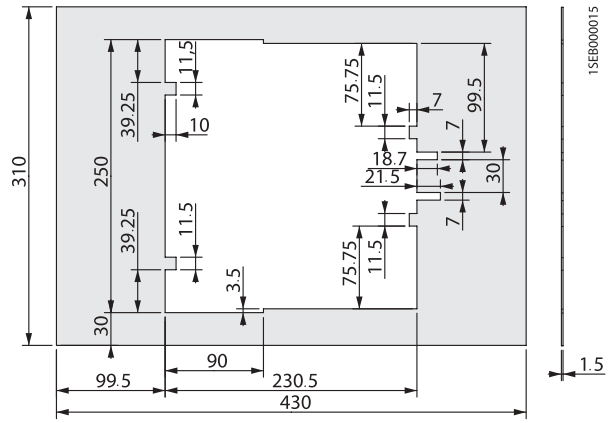


尺寸图

# EasyLine

## XLP 尺寸图
## Dimensional Drawings XLP Basic Apparatus

### SLP 00　4 极 Pole

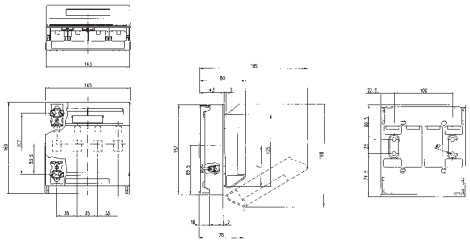

### SLP K1　4 极 Pole

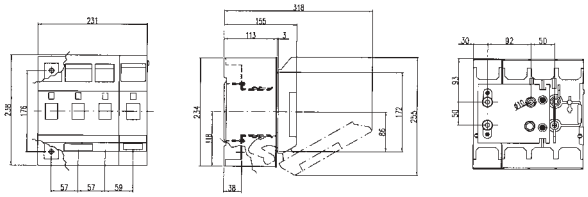

### SLP K2 / 3　4 极 Pole

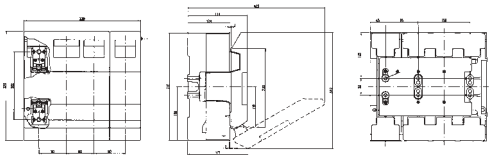

Publication
No: 1SXF310005B2901 08-2004
Printed in Hong Kong (PRO 3120)

**ABB (Hong Kong) Ltd.**
低压部：
香港新界大埔
大埔工业村大喜街 3 号
电话：(852) 2929 3838
传真：(852) 2929 3505

**ABB AS**
Low Voltage Products
Automation Technology Products Division
P.O. Box 100, Sentrum,
N-3701 Skien, Norway
Tel ：(+47) 35 58 25 00
Fax : (+47) 35 58 28 00

**ABB（中国）有限公司**

北京总部：
中国北京市 100016
朝阳区酒仙桥路 10 号
恒通广厦
电话：(010) 8456 6688
传真：(010) 8456 9907

天津分公司：
中国天津市 300141
中山路 290 号
万科中心办公大楼 2505 室
电话：(022) 2621 6488
传真：(022) 2621 6485

大连分公司：
中国辽宁省大连市 116011
西岗区中山路 147 号
森茂大厦 12 楼
电话：(0411) 8369 6021 / 6632
传真：(0411) 8360 3380

西安分公司：
中国陕西省西安市 710075
高新开发区高新路
高新国际商务中心数码大厦 16 层
电话：(029) 8837 7288
传真：(029) 8837 7297

沈阳分公司：
中国辽宁省沈阳市 110001
和平区南京北街 206 号
沈阳假日大厦城市广场二座 3-166 室
电话：(024) 2334 1818
传真：(024) 2334 1306

长春分公司：
中国吉林省长春市 130061
西安大路 16 号
国际大厦 A 座 7 层 709 室
电话：(0431) 8926 821 / 23 / 25
传真：(0431) 8926 835

哈尔滨分公司：
中国黑龙江省哈尔滨市 150090
南岗区长江路 99-9 号
辰能大厦 14 层
电话：(0451) 8287 6400 / 6410
传真：(0451) 8287 6404

上海分公司：
中国上海市 200001
西藏中路 268 号
来福士广场 (办公楼) 35 楼
电话：(021) 6122 8888
传真：(021) 6122 8500

武汉分公司：
中国湖北省武汉市 430071
武昌中南路 7 号
中商广场写字楼 34 楼 B3408
电话：(027) 8725 9222
传真：(027) 8725 9233

青岛分公司：
中国山东省青岛市 266071
香港中路 12 号
丰合广场 B 区 310 室
电话：(0532) 5026 396 / 97 / 98
传真：(0532) 5026 395

杭州分公司：
中国浙江省杭州市 310007
杭大路 1 号
黄龙世纪广场 C 区 6 楼 0606 室
电话：(0571) 8790 1355
传真：(0571) 8790 1151

南京分公司：
中国江苏省南京市 210002
中山东路 90 号
华泰大厦 17 楼
电话：(025) 8664 5645
传真：(025) 8664 5338

济南分公司：
中国山东省济南市 250011
泉城路 17 号
华能大厦 8 楼 8801 室
电话：(0531) 6092 726
传真：(0531) 6092 724

郑州分公司：
中国河南省郑州市 450007
中原西路 220 号
裕达国际贸易中心 A 座 2207 室
电话：(0371) 7713 588
传真：(0371) 7713 873

长沙分公司：
中国湖南省长沙市 410005
黄兴中路 88 号
平和堂商务楼 12B01
电话：(0731) 2562 898
传真：(0731) 4445 519

成都分公司：
中国四川省成都市 610041
人民南路四段 19 号
威斯顿联邦大厦 10 楼
电话：(028) 8526 8800
传真：(028) 8526 8900

重庆分公司：
中国重庆市 400060
南坪北路 15 号
重庆杨子江假日饭店 2 楼
电话：(023) 6282 6688
传真：(023) 6280 5369

昆明分公司：
中国云南省昆明市 650011
青年路 399 号
邦克饭店 6 楼 601 室
电话：(0871) 3158 188
传真：(0871) 3158 186

福州分公司：
中国福建省福州市 350003
五四路 158 号
环球广场 30 层 B 室
电话：(0591) 7858 224
传真：(0591) 7814 889

南宁分公司：
中国广西省南宁市 530012
新民路 34-18 号
中明大厦 10 楼 D 座
电话：(0771) 2827 123
传真：(0771) 2827 110

广州分公司：
中国广东省广州市 510620
天河北路 183 号
大都会广场 21 楼 1-8 及 16 室
电话：(020) 8755 8080
传真：(020) 8755 0172

深圳分公司：
中国深圳市 518033
福田区，福虹路
世贸广场 A 座 23 楼 2302-2304 室
电话：(0755) 8367 9990
传真：(0755) 8367 6437

**http://www.abb.com**
**ABB 低压产品客户服务热线**
电话：800-820-9696
电邮：LV-hotline@cn.abb.com